STUDNIA ROZPRĘŻNA
Studnia do wytracania energii DN 1000

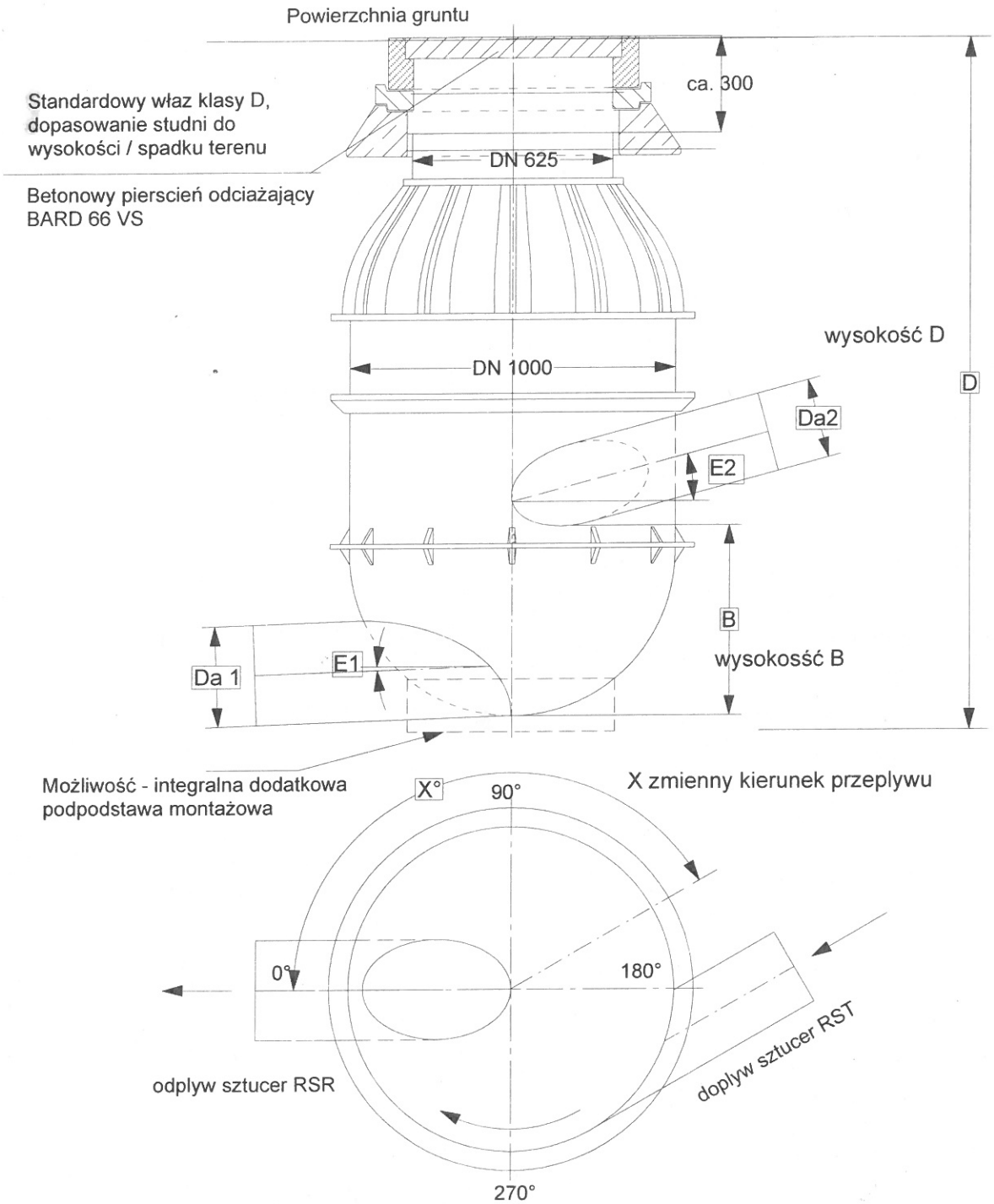

NAZWA RYSUNKU: STUDNIA ROZPRĘŻNA DN1000						NR RYSUNKU: 10
OBIEKT: Projekt techniczny budowy systemu odprowadzania wód popłucznych ze stacji uzdatniania wody przy ul. Dworcowej w Pankach ZAKRES STAROSTWA POWIATOWEGO						SKALA
						STADIUM PT BRANŻA Sanitarna
NR ZLECENIA			DATA grudzień 2025 r.			„EKOPROJEKT" INŻYNIERIA ŚRODOWISKA
Projektant	Nazwisko	mgr inż. Iwona Chadryś	Nr Upr.	SLK/3089/POOS/10	Podpis	
Sprawdzający	Nazwisko	mgr inż. E.Hermańska-Kaczmarczyk	Nr Upr.	SLK/5653/PBS/16	Podpis	